Seitenansicht

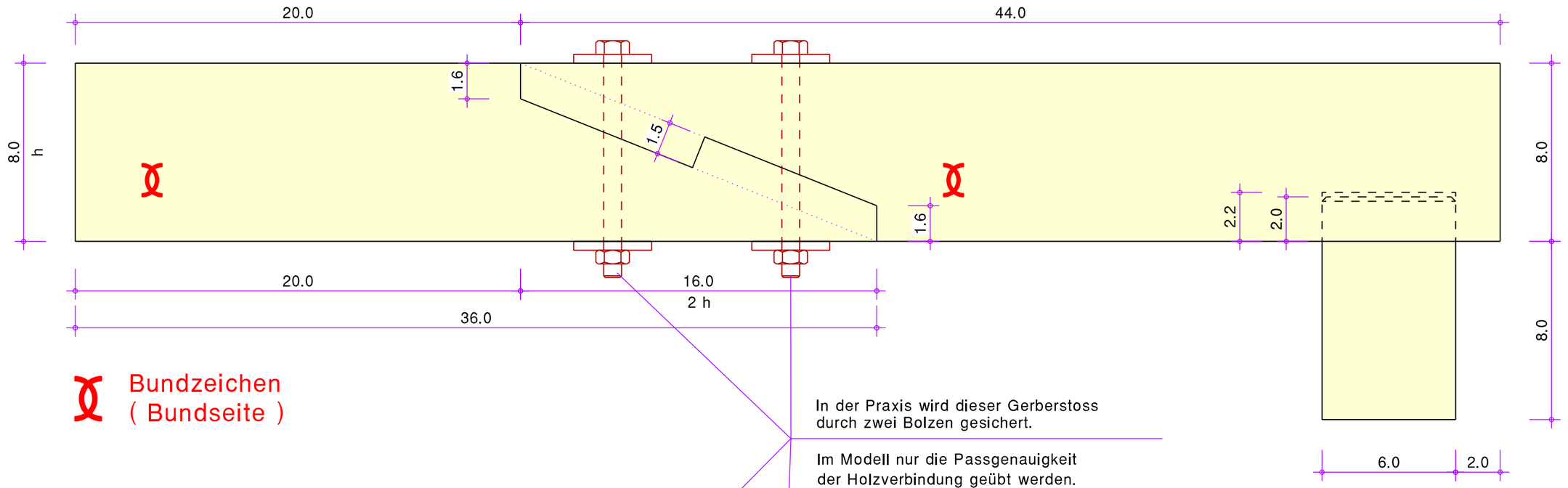

Bundzeichen
(Bundseite)

In der Praxis wird dieser Gerberstoss durch zwei Bolzen gesichert.

Im Modell nur die Passgenauigkeit der Holzverbindung geübt werden.

Draufsicht

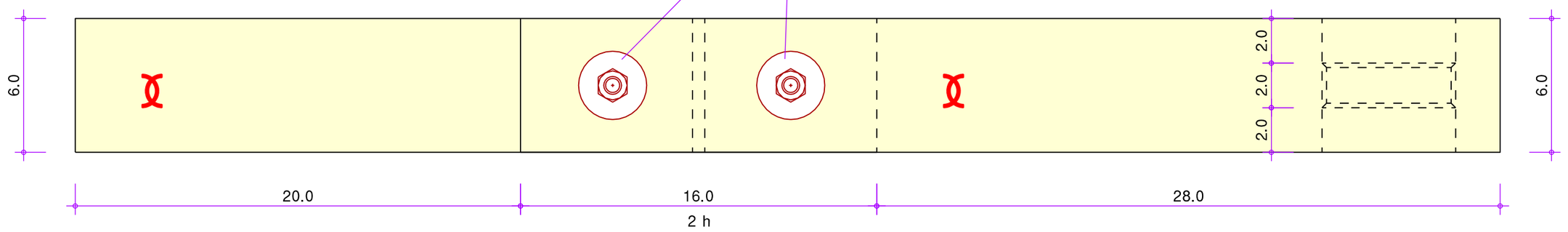

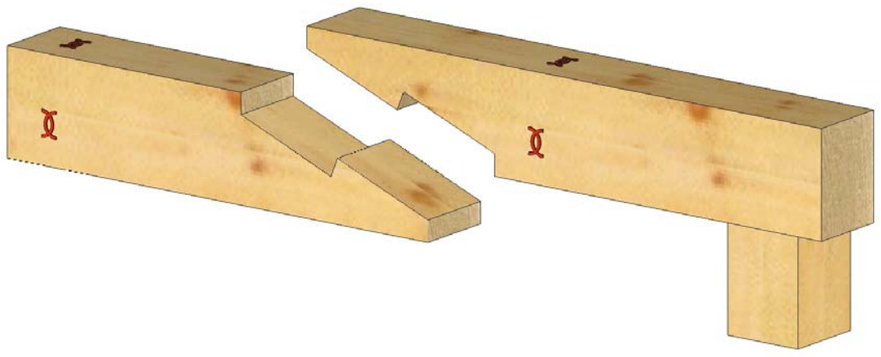

© M. Euchner

Holzverbindungen
Manfred Euchner
Steinstrasse 30 / 72336 Balingen

Inhalt der Aufgabe:
- schräges Hakenblatt oder Gerberstoss
- als freitragende Pfettenverbindung

MEHO_L02

